INSTRUCCIONES DE INSTALACIÓN

ORLEANS

PUERTA DE ACCESO

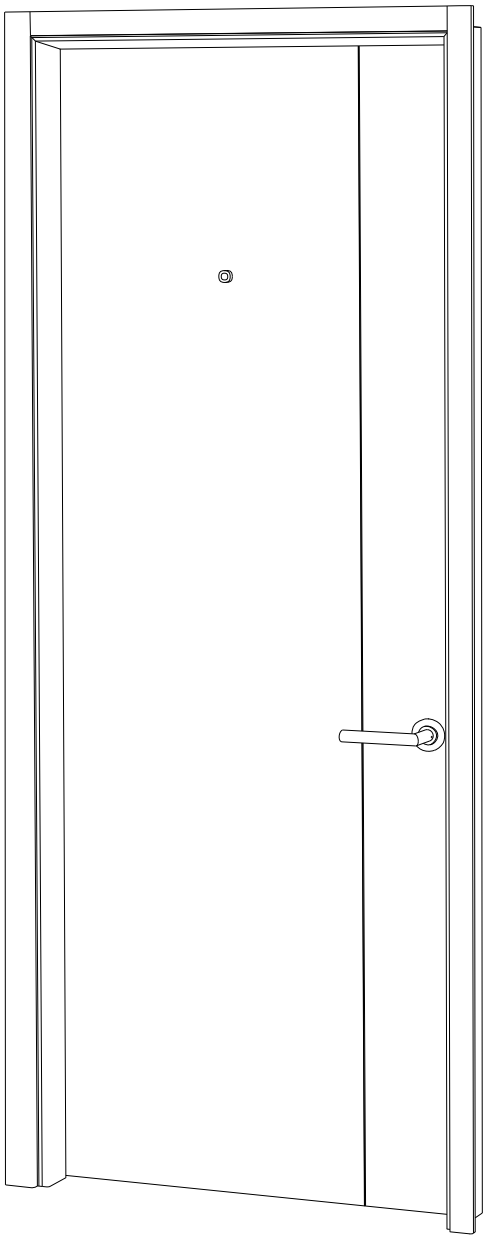

Importante

Definir sentido de apertura

Entrando
Lado Izquierdo

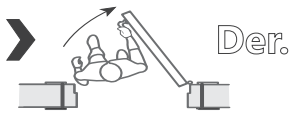

Entrando
Lado Derecho

Antes de comenzar a instalar se debe tener en cuenta el sentido de apertura.

INTER DOORS
CREANDO HOGARES

Tel:57-4 460 25 82
Medellín - Colombia

Calle 98 Sur N° 48-270 Bodega 7-8
Bodegas San Sebastián - La Estrella
Km 3 Variante a Caldas (Antioquia)

info@interdoors.com.co

1 Ubicación de la “PUERTA DE ACCESO”

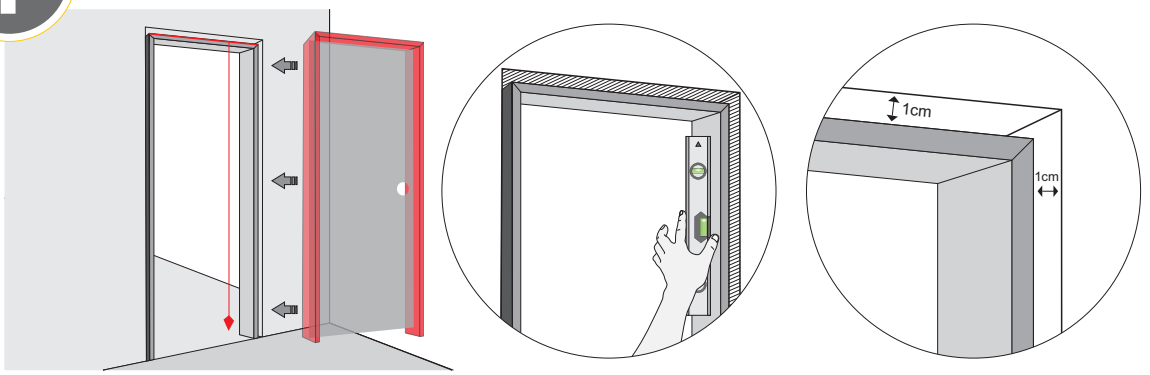

- Ubique el producto “**PUERTA DE ACCESO**” en el vano.
- Utilice cuñas en la parte inferior de la puerta (ala) para dar nivel, plomada al marco y conservar la luz de la parte inferior.
- Verifique con el nivel de gotera y/o plomada.
- Verifique que el espacio entre el marco y el vano (pared) sea de 1cm como maximo a cada lado.

2 Fijación en el vano

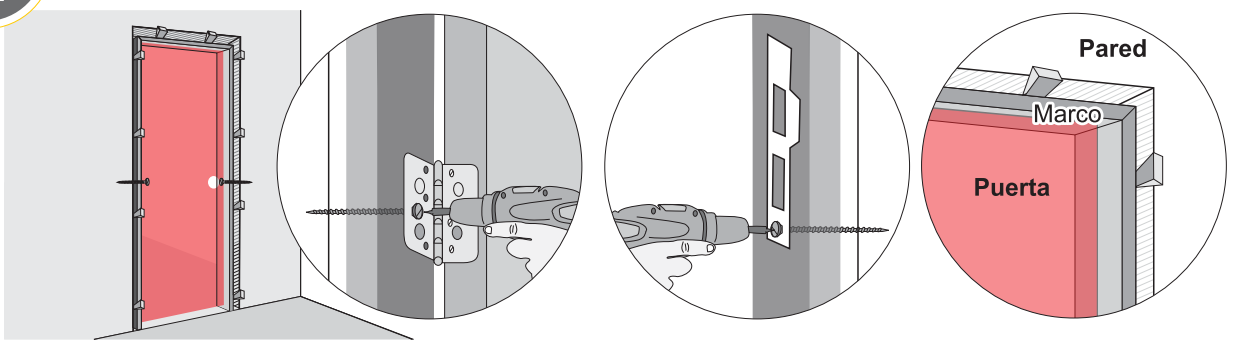

- Utilice cuñas entre el marco y la pared para mantener la “**PUERTA DE ACCESO**” en su posición.
- Fije el marco a la pared con dos tornillos de 3" o 7,5cm de largo. (Remplace uno de los tornillos de la bisagra central y uno de los tornillos del recibidor; de esta forma se evita la perforación del marco.

3 Prueba de funcionamiento

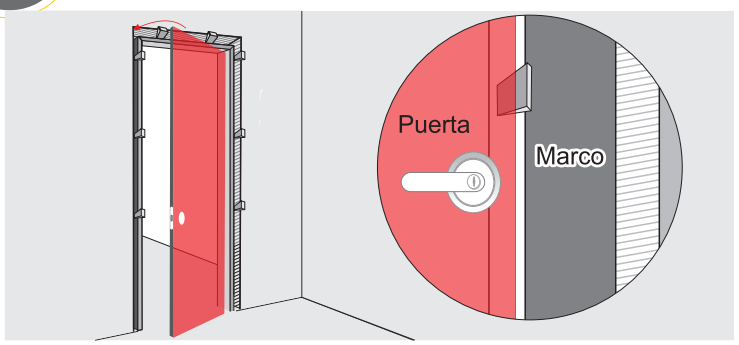

- Verifique niveles y funcionamiento de la puerta.
- Compruebe que las luces o holguras sean uniformes en todo el perímetro de la puerta.
- Utilice un dilatador entre el marco y la puerta para mantener la distancia de cierre.

4 Aplicación de Agua (preparar para aplicación de la espuma)

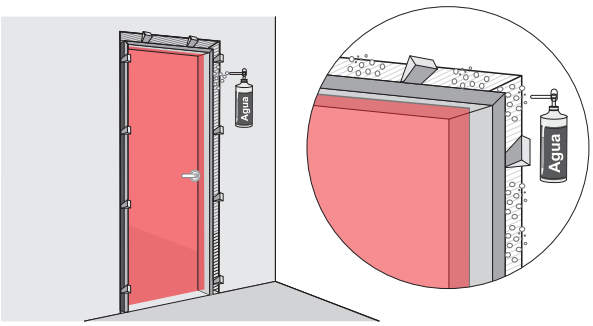

- Se debe humedecer la zona perimetral entre el marco y la pared donde se va aplicar la espuma.

5 Aplicación de espuma

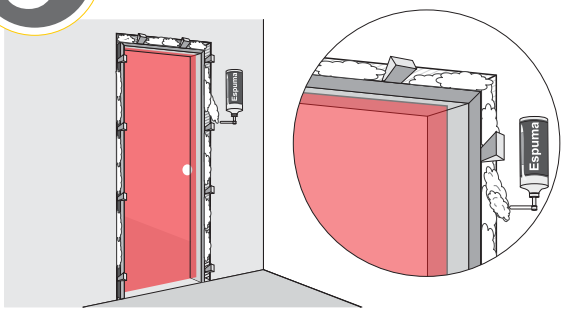

- Una vez colocadas las cuñas y dilatadores se procede a aplicar la espuma.
- La espuma debe aplicarse con el Envase invertido.
- Se recomienda aplicar la espuma en 6 puntos (2 arriba y 2 en cada lateral)
- Para un mayor aislamiento acústico La espuma debe ser aplicada en todo el perímetro de la puerta.
- Dejar reposar la espuma mínimo durante **2 horas**, vale anotar que el tiempo puede variar dependiendo del clima del lugar donde se realice la aplicación del producto.
- Las espumas de poliuretano alcanzan su máximo nivel de adhesión 24 horas después de haber sido aplicada.

6 Instalación de molduras

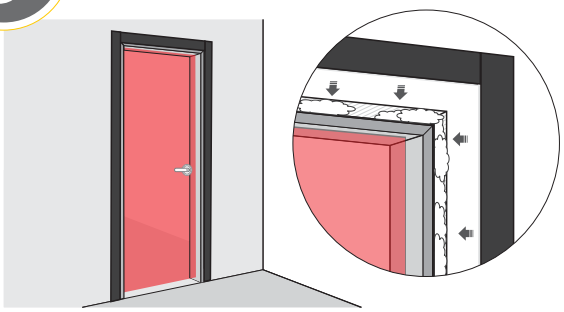

- Cuando la espuma termine su proceso de fijación, procedemos a retirar las cuñas y dilatadores.
- Con una cuchilla u hoja afilada se retira el exceso de espuma.
- Se procede a ubicar la moldura en el marco en ambos lados de la puerta.

7 Instalación de cerradura

- Compruebe el funcionamiento de la cerradura, asegúrese ubicar todas las piezas tal y como lo indican las gráficas.
- Este tipo de cerradura dispone de un accesorio (cuadradillo corto) para instalar la cerradura en puerta de acceso o (cuadradillo largo) en puerta de interior.

Cuadradillo largo - **puerta de interior**
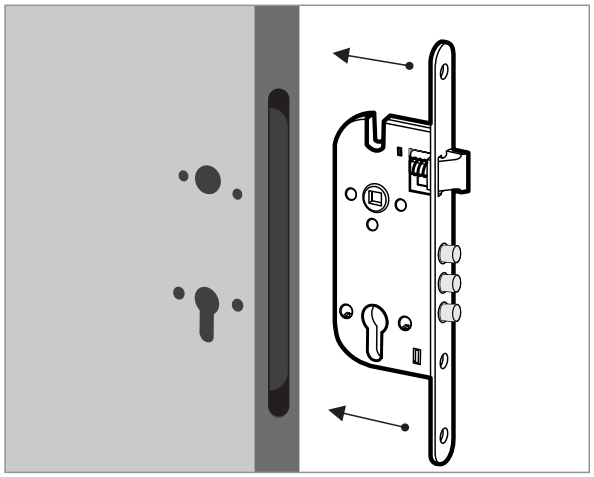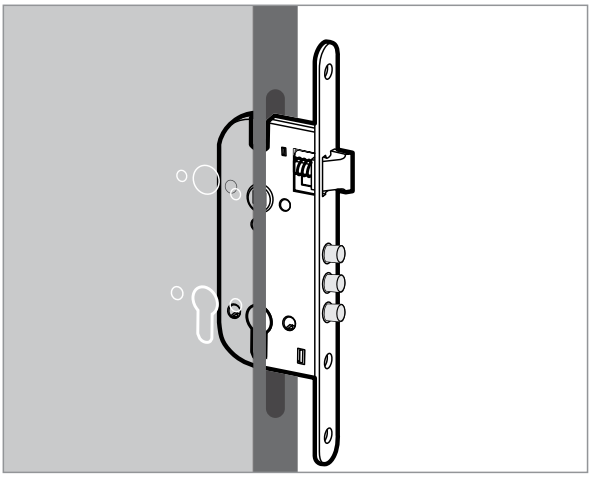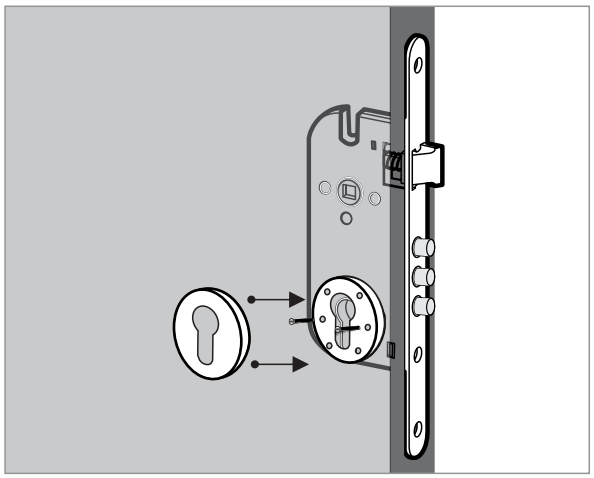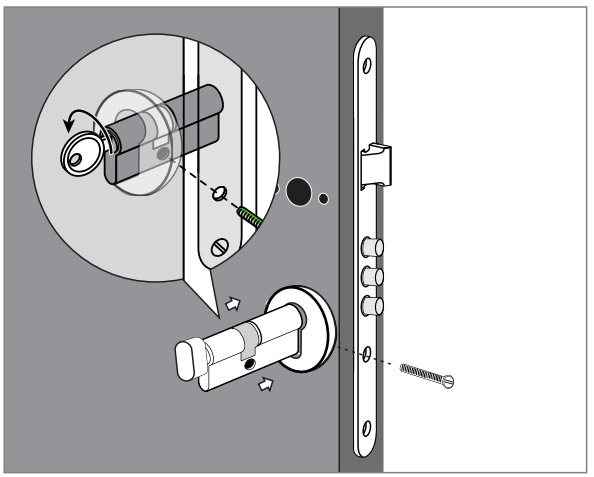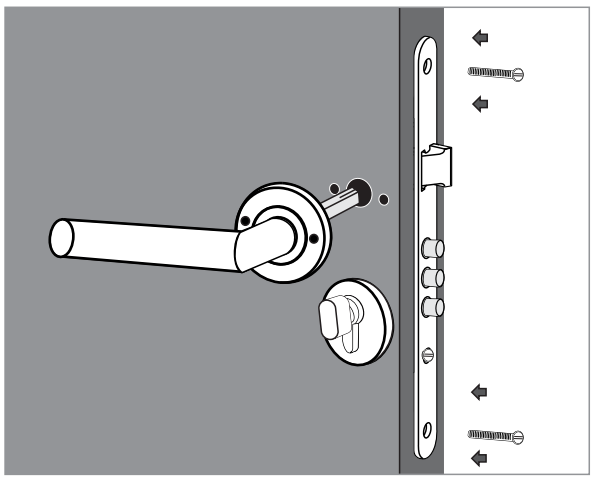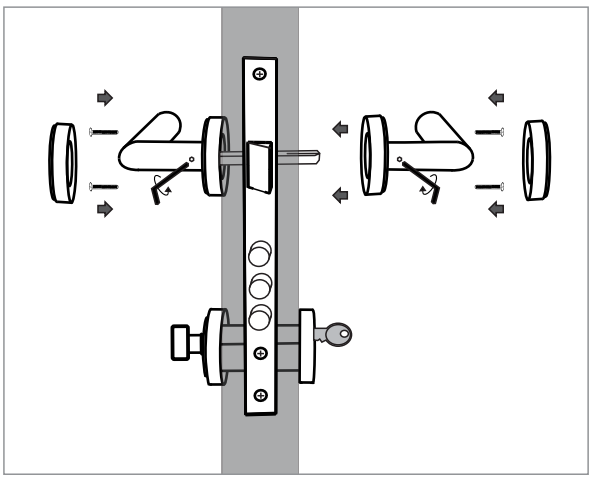
Cuadradillo corto - **puerta de acceso**